1/4

а – а

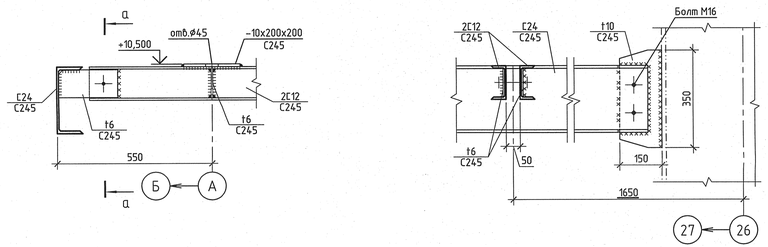

2/4

б – б

в – в

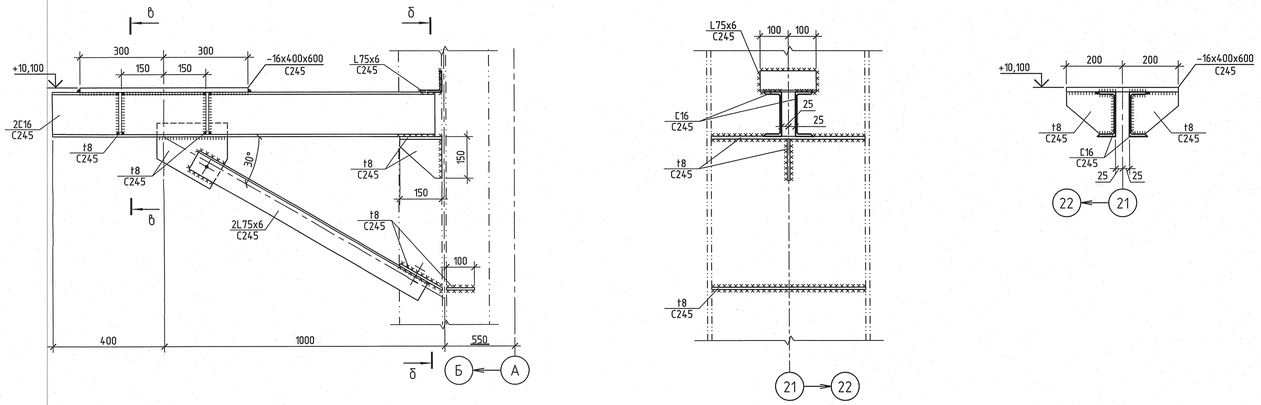

3/4

г – г

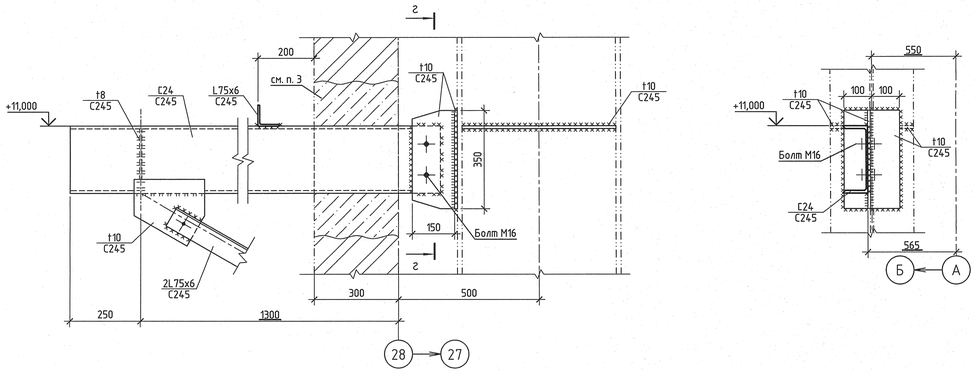

4/4

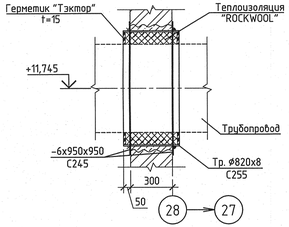

1 Размеры и отметки со знаком (*) уточнить по месту
2 Типовые конструкции со знаком (*) выполнить аналогично серийным по размерам, указанным на схемах расположения металлоконструкций и разрезах.
3 В существующей кирпичной стене для установки кронштейнов пробить отверстия с предварительной рассверловкой по контуру; после установки кронштейнов отверстия замонолитить цементно-песчаным раствором М200.
4 Существующее отверстие заложить кирпичом М75 (ГОСТ 530-2012) на цементно-песчаном растворе М25.
5 Ведомость элементов см. лист 3.
6 Все неоговоренные болты М12.

						1350.12.38А-30UNB-1612-SC1
						Объекты III очереди строительства ЗАО СГК (ТЭЦ)
Изм.	Кол. уч.	Лист	№ док.	Подпись	Дата	
Н. контр.	Михеев				26.03.14	Сетевая установка основных и пиковых подогревателей турбоагрегатов ст. №8,9 II система теплоснабжения. Конструкции металлические
Нач. отд.	Долидзе				26.03.14	
Гл. спец.	Трушков				26.03.14	
Проверил	Сорокина				26.03.14	Узлы 1 ... 4
Разработал	Антонова				26.03.14	

Стадия	Лист	Листов
Р	5	

ОТКРЫТОЕ АКЦИОНЕРНОЕ ОБЩЕСТВО ИНСТИТУТ ТЕПЛОЭЛЕКТРОПРОЕКТ НИЖНИЙ НОВГОРОД

26.03.2014

Формат А3х3

Инв. № подл.	Подпись и дата	Взам. инв. №
83724		